FICHE TECHNIQUE

BIS Plaques murales type 671 145 mm avec écrou M10

Référence: SA99652

- les trous de fixation sont oblongs et placés perpendiculairement pour faciliter le positionnement
- codes articles 671 3 0XX : avec écrou soudé par projection
- matière : acier
- traitement de surface : électro-zingué
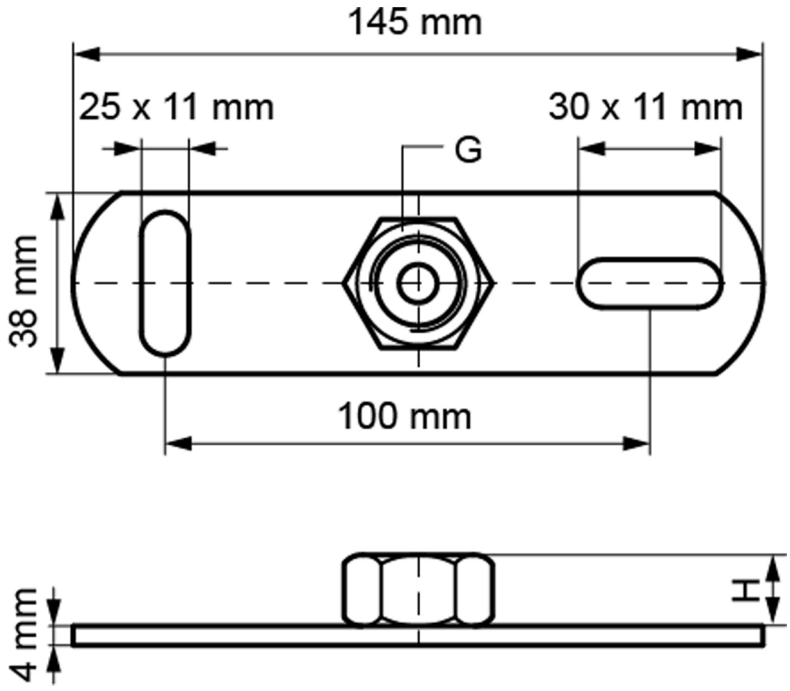
Type	G	H	Fa,z
671	M10	10	3500